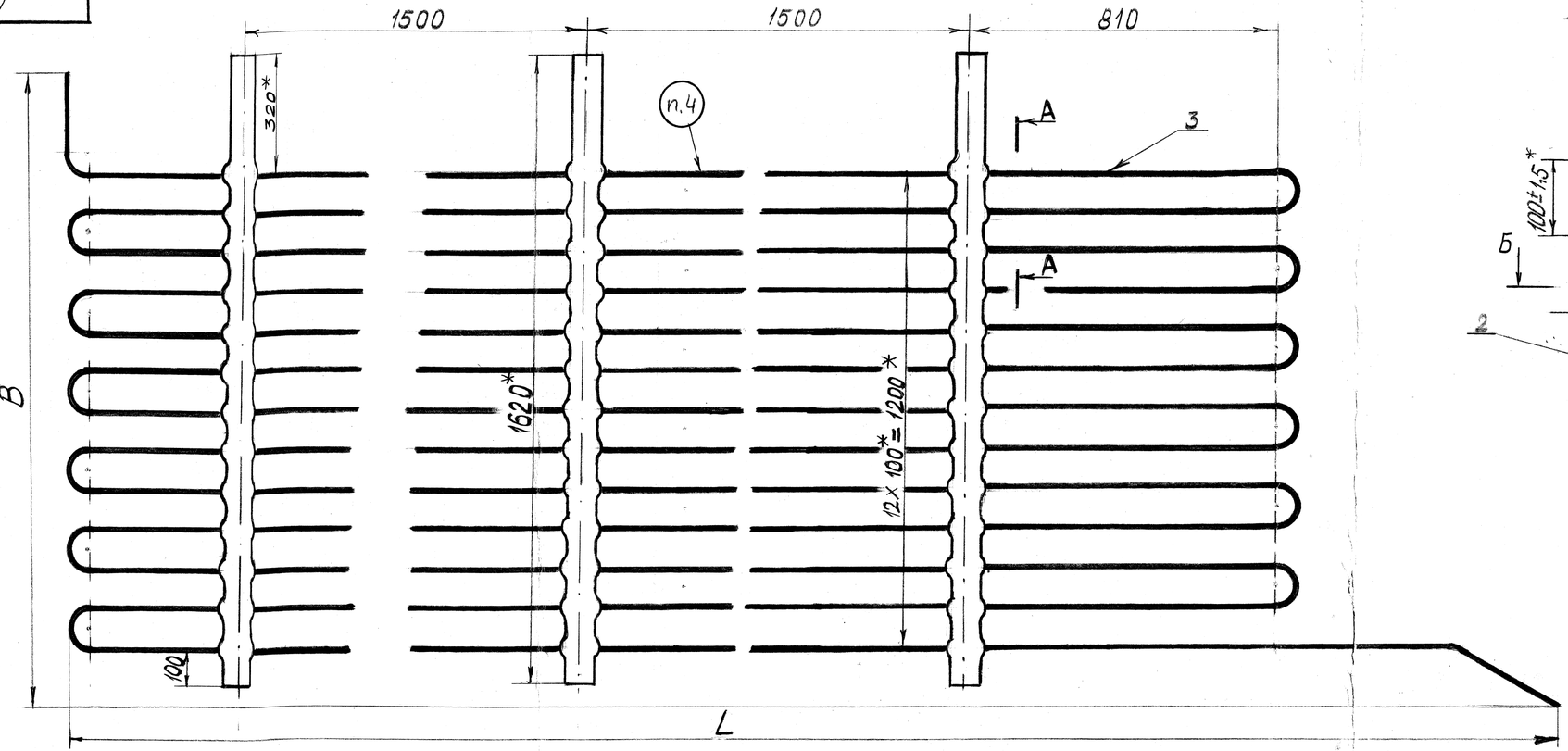

А-А
М 1:2

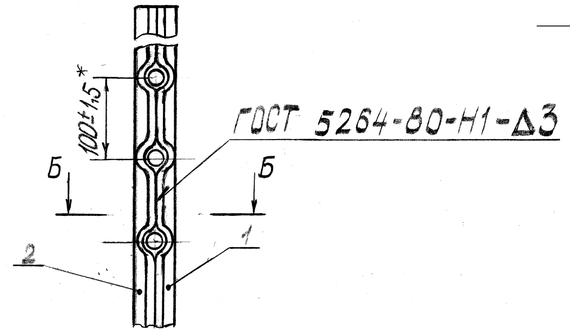

1. * Размеры для справок.
2. Наплавленный металл типа Э50А ГОСТ 9467-75 масса - 0,06 кг
3. Давление гидроиспытания - 65 кгс/см². (Рраб. - 49,6 кгс/см²)
4. Маркировать по И-140-74.
5. Схема строповки № 292.
6. Сварку производить по всей длине примыкания стоек друг к другу с двух сторон.
7. Остальные ТТ по ОСТ 108.030.133-84.

Б-Б
М 1:2

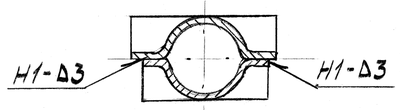

Обозначение	$L_{мм}$	$B_{мм}$
43-11791	5379	1686
-01	5371	1687

Согласовано

Отд.	Подпись	Дата
КОК	Лукьянова	
ОГТ	Данилев	

Белкиз

Изм.	Лист	№ докум.	Подпись	Дата
Разраб.		Махонич		
Провер.		Клименко		
Т. контр.				
Вед.инж.				
Н. контр.		Прокопенко		
Утв.		Литвинов		

43-11791 СБ

Змеевик

Сборочный чертёж

Лит.	Масса	Масштаб
	123	-
Лист	Листов 1	

КОТЭЦ

Формат А4х3

Инв. № подл. | Подпись и дата | Взам. инв. № | Инв. № дубл. | Подпись и дата

4х № 1А | 27.07.89

Справ. № 213364 поз. 1

Перв. примен.

43-11791/05

SECTIA CAZANE-TURBINE