ЖКУИ.672233.093 ГЧ

Рис.1

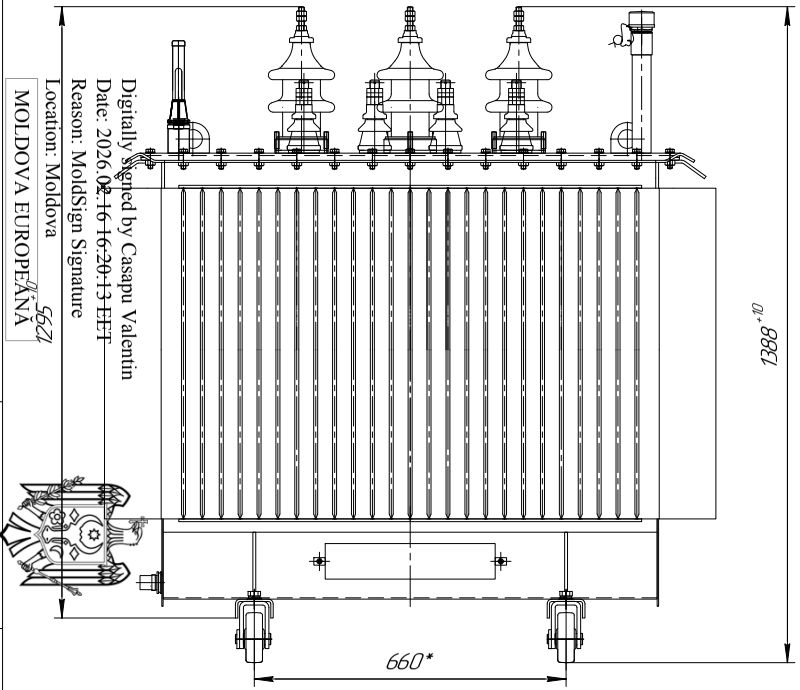

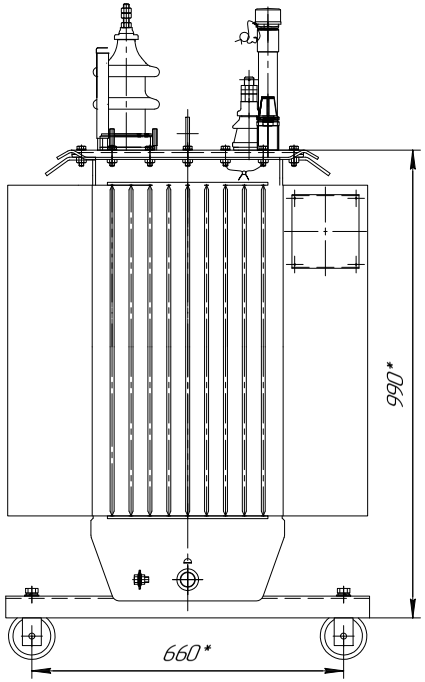

Подъем трансформатора

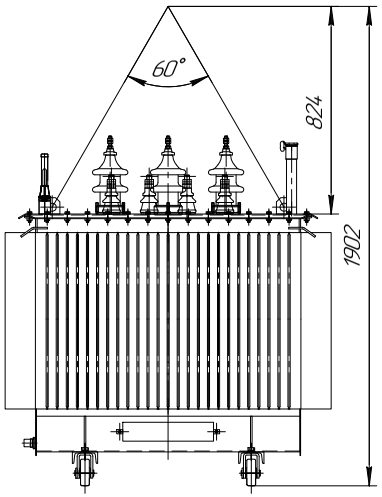

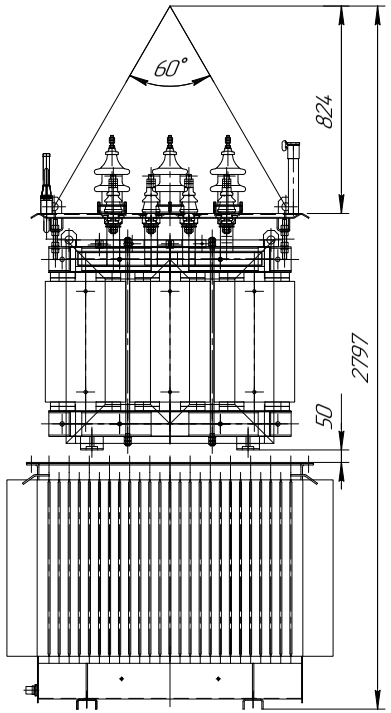

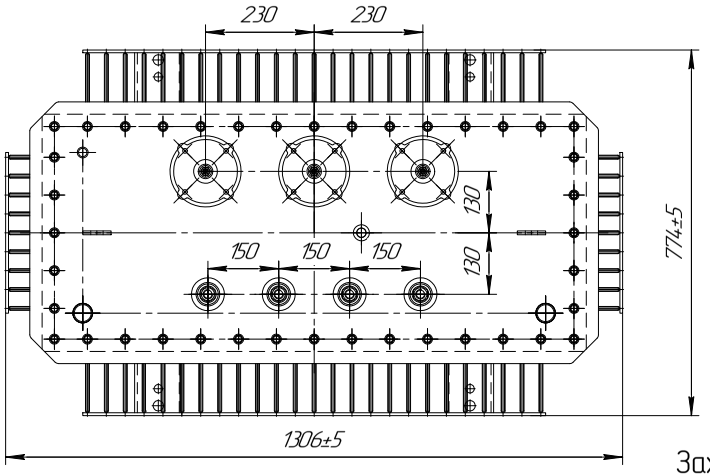

Ширина колеи катков при продольном и поперечном перемещении трансформатора

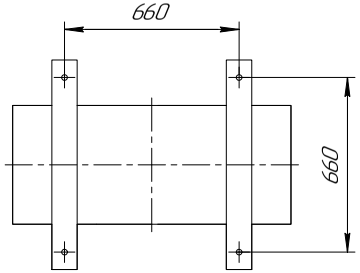

Колея для поперечного перемещения

Колея для продольного перемещения

Шпилька ввода ВН

В(1:2)

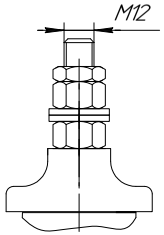

Наименование	Масса, кг
Масло трансформатора	230
Полная трансформатора (с катками)	1165

Крюк для подъема

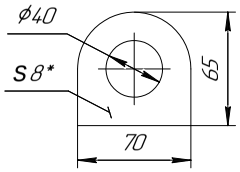

Транспортный ролик

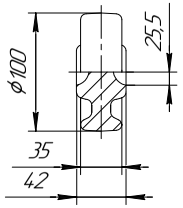

Зажим контакт и шпилька ввода НН

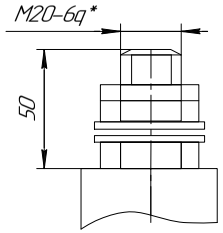

Обозначение	Рис.	Применяемость
ЖКУИ.672233.093	1	У/УН-0-0,4 Д/УН-11-0,4
-01	2	У/УН-0-0,23 Д/УН-11-0,23

Рис.2

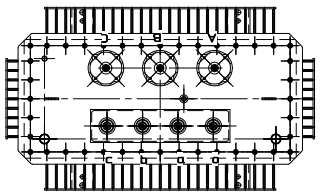

1. Размеры для справок
2. ВНИМАНИЕ! Активная часть связана с крышкой. Подъем активной части производить за пластины, расположенные на крышке.
3. Трансформатор поставляется заводом с запломбированными пробками для взятия пробы и слива масла и крышкой трансформатора.
4. Знак строповки и центр масс выполнить по ГОСТ 14.192.

					ЖКУИ.672233.093 ГЧ			
Изм.	Лист	№ докум.	Подп.	Дата	Трансформатор Габаритный чертеж (косой стык провод-провод)	Лит.	Масса	Масштаб
Разраб.		Еркимбек				А	См.табл.	1:7
Пров.		Куанышев				Лист	Листов 1	
Т.контр.		Тастанбекова						
Н.контр.		Бейсбаева				АО "КТЗ"		
Утв.		Налибаев						

Копировал Формат А2

Перв. примен. ЖКУИ.684-273.093

Справ. № ТМГ-400 стандартный

Подп. и дата

Инв. № дубл.

Взам. инв. №

Подп. и дата

Инв. № подл.

Digitally signed by Casapu Valentin
Date: 2026.02.16 16:20:13 EET
Reason: MoldSign Signature
Location: Moldova
MOLDOVA EUROPEANĂ
1295