Codul licitaţiei: 31/14/24 Conectori şi accesorii pentru liniile electrice aeriene izolate de joasă tensiune LEA 0,4kV

Fisa Tehnica a Ofertei

Producator:	**ООО «МЗВА-ЧЭМЗ»**
Centru de producere/Adresa:	**Россия, 606540, Нижегородская область, г. Чкаловск, ул. Пушкина, д. 46**
Refirinta articolului:	**Комплект анкерной подвески ЕА 1500 (РА-1500N+СА 2000.1) ВЛ-НН 35-70мм2**

Articolul

Denumirea RED-Nord:	**Clemă de întindere p/u secţiune "0" până la 70mm2 (suport + clema de ancorare)**	
	solicitate	**ofertate**
Normativ	**EN 50483-3, NF C 33-041**	EN 50483-3 : 2009 (ГОСТ Р 51177-2017)

	u.m.	solicitate	ofertate
Caracteristici Constructive			
- Material carcasa	-	Aliaj din aluminiu rezistent la efecte de oxidare	DA (АК5М2)
- Material pană	-	Plastic rezistent la raze UV	DA (ПА-6)
- Material cablu de prindere a clemei	-	Oţel inoxidabil	DA (Стальной корозостойкии трос К 4,0 ГОСТ 2172-80)
- Material consolă	-	Aliaj din aluminiu rezistent la efecte de oxidare	DA (АД-31Т1 ГОСТ 8617-81)
Caracteristicile conductorului pentru ancorare			
- Secţiunea conductorului	mm²	50-70	35-70
- Tipul conductorului		Circular compact	Circular compact (СИП - ГОСТ 31946-2012
- Diametrul conductorului cu izolaţie	mm		9,3-13,35
Caracteristici electrice			
- Tensiunea nominală	kV	0,6/1	pina la 1 kV
- Tensiunea cea mai ridicată pentru material	kV	1,2	1,2
- Frecvenţa	Hz	50	50
- Tensiunea suportată, în aer, la frecvenţă industrială, (1min)	kV	4	4
- Tensiunea suportată, în apă, la frecvenţă industrială, (1min)	kV	4	4
Caracteristici dimensionale			
- Forţa minimă de rupere a clemei de ancorare	daN	1500	1500
- Masa aproximativă a clemei de ancorare	kg	De indicat	0,56
Certificări			
- A sistemului de calitate	-	ISO 9001:2008	ISO 9001:2015
- A produsului	-	-	РОСС.RU.НВ29.Н00396/21 № 0608816 от 17.02.2021 по 16.02.2024
- Medio-ambientale	-	ISO 14001-2004	ISO 14001-2016
- Altele	-	-	ISO 45001-2020
Durata livrării			
- Asistenţă tehnică în termen	-	<24ore	pina la 24 ore
- Furnizare urgentă în termen	-	<24ore	pina la 24 ore
Garanţie			
- Furnizorul garantează toate materialele şi utilajul contra defectelor de proiect şi de material pentru un termen	-	≥24 luni	≥24 luni

Excepţii / Observaţii referitor la specificaţie

Digitally signed by Nguyen Huu thuy
Date: 2024.02.10 09:53:12 EET
Reason: MoldSign Signature
Location: Moldova

Codul licitaţiei: 31/14/24 Conectori și accesorii pentru liniile electrice aeriene izolate de joasă tensiune LEA 0,4kV

Fisa Tehnica a Ofertei

Producator:	**ООО «МЗВА-ЧЭМЗ»**
Centru de producere/Adresa:	**Россия, 606540, Нижегородская область, г. Чкаловск, ул. Пушкина, д. 46**
Refirinta articolului:	**Комплект анкерной подвески ЕА 2200 (РА-2200N+СА 2000.1) ВЛ-НН 70-120мм2**
Articolul	
Denumirea RED-Nord:	**Clemă de întindere p/u secţiune "0" mai mare 70mm2 (suport + clema de ancorare)**

	solicitate	ofertate
Normativ	**EN 50483-3, NF C 33-041**	EN 50483-3 : 2009 (ГОСТ Р 51177-2017)

	u.m.	solicitate	ofertate
Caracteristici Constructive			
- Material carcasa	-	Aliaj din aluminiu rezistent la efecte de oxidare	DA (АК5М2)
- Material pană	-	Plastic rezistent la raze UV	DA (ПА-6)
- Material cablu de prindere a clemei	-	Oţel inoxidabil	DA (Стальной корозостойкии трос К 4,0 ГОСТ 2172-80)
- Material consolă	-	Aliaj din aluminiu rezistent la efecte de oxidare	DA (АД-31Т1 ГОСТ 8617-81)
Caracteristicile conductorului pentru ancorare			
- Secţiunea conductorului	mm²	80-95	70-120
- Tipul conductorului		Circular compact	Circular compact (Гост 31946-2012)
- Diametrul conductorului cu izolaţie	mm	15-15,5	11,1-15,5
Caracteristici electrice			
- Tensiunea nominală	kV	0,6/1	pina la 1 kV
- Tensiunea cea mai ridicată pentru material	kV	1,2	1,2
- Frecvenţa	Hz	50	50
- Tensiunea suportată, în aer, la frecvenţă industrială, (1min)	kV	4	4
- Tensiunea suportată, în apă, la frecvenţă industrială, (1min)	kV	4	4
Caracteristici dimensionale			
- Forţa minimă de rupere a clemei de ancorare	daN	1500	2000
- Masa aproximativă a clemei de ancorare	kg	De indicat	0,56
Certificări			
- A sistemului de calitate	-	ISO 9001:2008	ISO 9001:2015
- A produsului	-	-	РОСС.RU.НВ29.Н00396/21 № 0608816 от 17.02.2021 по 16.02.2024
- Medio-ambientale	-	ISO 14001-2004	ISO 14001-2016
- Altele	-	-	ISO 45001-2020
Durata livrării			
- Asistenţă tehnică în termen	-	<24ore	pina la 24 ore
- Furnizare urgentă în termen	-	<24ore	pina la 24 ore
Garanţie			
- Furnizorul garantează toate materialele şi utilajul contra defectelor de proiect şi de material pentru un termen	-	≥24 luni	≥24 luni

Excepţii / Observaţii referitor la specificaţie

КОМПЛЕКТЫ АНКЕРНОЙ ПОДВЕСКИ EA 1000©, EA 1500©, EA 2200© , EA 1000N©, EA 1500N©, EA 2200N© (ДЛЯ СИП С ИЗОЛИРОВАННОЙ НЕСУЩЕЙ НЕЙТРАЛЬЮ (СИП-2)

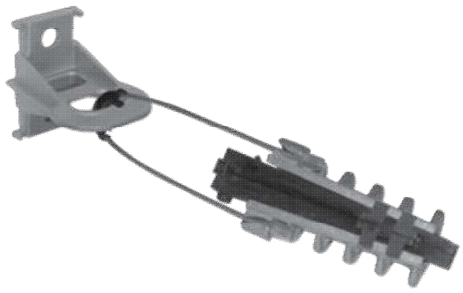

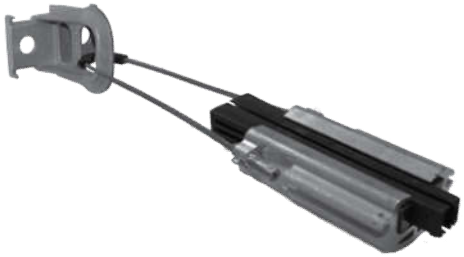

НАЗНАЧЕНИЕ:

Предназначены для анкерного крепления изолированной несущей жилы СИП-2 на концевых, угловых и ответвительных опорах. Крепление к опорам осуществляется болтами или монтажной лентой F 20.
Анкерные зажимы могут поставляться в вариантах с литым корпусом или с корпусом из экструдированного профиля. Модификация «N» оснащена тросом из нержавеющей стали.
Изготавливаются по ТУ 3449-005-52819896-2010.

Наименование	Номинальное сечение несущей жилы, мм²	Разрушающая нагрузка, кН, не менее	Масса, кг, не более	Кол-во в упаковке, шт.
EA 1000 EA 1000N	25–35	10,0	0,36	25
EA 1500 EA 1500N	35–70	15,0	0,56	25
EA 2200 EA 2200N	70–120	20,0	0,56	25

АНКЕРНЫЙ КРОНШТЕЙН CAT1500 (ДЛЯ УСТАНОВКИ НА ТРОСЕ)

НАЗНАЧЕНИЕ:

Предназначен для крепления одного или двух анкерных зажимов к «тросовым» креплениям при подвеске СИП в системе уличного освещения, где отсутствуют опоры. В этом случае светильники подвешиваются на «тросовых» креплениях, устанавливаемых поперёк улиц.
Изготавливается по ТУ 3449-005-52819896-2010.

Наименование	Разрушающая нагрузка, кН, не менее	Масса, кг, не более	Кол-во в упаковке, шт.
CAT1500	15,0	0,35	40

Codul licitaţiei: 31/14/24 Conectori şi accesorii pentru liniile electrice aeriene izolate de joasă tensiune LEA 0,4kV

Fisa Tehnica a Ofertei

Producator:	**ООО «МЗВА-ЧЭМЗ»**
Centru de producere/Adresa:	**Россия, 606540, Нижегородская область, г. Чкаловск, ул. Пушкина, д. 46**
Refirinta articolului:	**Комплект анкерной подвески ES 1500 ВЛ-НН 16-120 мм2**

Articolul

Denumirea RED-Nord:	**Clema de suport intermediar ES-1500**	
	solicitate	**ofertate**
Normativ	**EN 50483-3, NF C 33-041**	EN 50483-3 : 2009 (ГОСТ Р 51177-2017)

	u.m.	solicitate	ofertate
Caracteristici Constructive			
- Material carcasa	-	Aliaj din aluminiu rezistent la efecte de oxidare	DA (АК5М2)
- Material pană	-	Plastic rezistent la raze UV	DA (ПА-6)
- Material cablu de prindere a clemei	-	Oţel inoxidabil	-
- Material consolă	-	Aliaj din aluminiu rezistent la efecte de oxidare	АК5М2 ГОСТ 1583-93
Caracteristicile conductorului pentru ancorare			
- Secţiunea conductorului	mm²	25-120	16-120
- Tipul conductorului		Circular compact	Circular compact (СИП2 - ГОСТ 31946-2012
- Diametrul conductorului cu izolaţie	mm		7,2 - 16,5
Caracteristici electrice			
- Tensiunea nominală	kV	0,6/1	pina la 1 kV
- Tensiunea cea mai ridicată pentru material	kV	1,2	1,2
- Frecvenţa	Hz	50	50
- Tensiunea suportată, în aer, la frecvenţă industrială, (1min)	kV	4	4
- Tensiunea suportată, în apă, la frecvenţă industrială, (1min)	kV	4	4
Caracteristici dimensionale			
- Forţa minimă de rupere a clemei de ancorare	daN	1200	1200
- Masa aproximativă a clemei de ancorare	kg	De indicat	0,54
Certificări			
- A sistemului de calitate	-	ISO 9001:2008	ISO 9001:2015
- A produsului	-	-	РОСС.RU.НВ29.Н00396/21 № 0608816 от 17.02.2021 по 16.02.2024
- Medio-ambientale	-	ISO 14001-2004	ISO 14001-2016
- Altele	-	-	ISO 45001-2020
Durata livrării			
- Asistenţă tehnică în termen	-	<24ore	pina la 24 ore
- Furnizare urgentă în termen	-	<24ore	pina la 24 ore
Garanţie			
- Furnizorul garantează toate materialele şi utilajul contra defectelor de proiect şi de material pentru un termen	-	≥24 luni	≥24 luni

Excepţii / Observaţii referitor la specificaţie

КОМПЛЕКТ ПРОМЕЖУТОЧНОЙ ПОДВЕСКИ ES 1500© (ДЛЯ СИП С ИЗОЛИРОВАННОЙ НЕСУЩЕЙ НЕЙТРАЛЬЮ (СИП-2)

АРМАТУРА НОВОГО ПОКОЛЕНИЯ

НАЗНАЧЕНИЕ:
Предназначен для крепления изолированной несущей жилы СИП-2 на промежуточных и промежуточно-угловых опорах. К железобетонным, деревянным и стальным стойкам крепится при помощи специального болта SB или шпильки MSH или монтажной ленты F 20.
Изготавливается по ТУ 3449-005-52819896-2010.

Закрытый контур кронштейна обеспечивает 100% защиту от срыва зажима в отличие от крюков и кронштейнов разомкнутого контура.
В кронштейне подвески предусмотрен конструктивный элемент предотвращающий переворачивание зажима, кроме того кронштейн имеет специальный выступ для фиксации крюка раскаточного ролика при раскатке провода. Зажим имеет элемент ограниченной прочности.

Наименование	Номинальное сечение несущей жилы, мм²	Разрушающая нагрузка, кН, не менее	Масса, кг, не более	Кол-во в упаковке, шт.
ES 1500	16–120	12,0	0,54	30

ПОДДЕРЖИВАЮЩИЙ ЗАЖИМ PS 1500© (ДЛЯ СИП С ИЗОЛИРОВАННОЙ НЕСУЩЕЙ НЕЙТРАЛЬЮ (СИП-2)

АРМАТУРА НОВОГО ПОКОЛЕНИЯ

НАЗНАЧЕНИЕ:
Предназначен для крепления изолированной несущей жилы СИП-2 на промежуточных и промежуточно-угловых опорах. Применяется с кронштейнами и крюками различных типов (максимальный диаметр крюка 22 мм). Зажим имеет элемент ограниченной прочности.
Изготавливается по ТУ 3449-005-52819896-2010.

Наименование	Номинальное сечение несущей жилы, мм²	Разрушающая нагрузка, кН, не менее	Масса, кг, не более	Кол-во в упаковке, шт.
PS 1500	16–120	12,0	0,27	70

КОМПЛЕКТ ПРОМЕЖУТОЧНОЙ ПОДВЕСКИ EST1500 (ДЛЯ СИП С ИЗОЛИРОВАННОЙ НЕСУЩЕЙ НЕЙТРАЛЬЮ СИП-2, ДЛЯ УСТАНОВКИ НА ТРОСЕ)

НАЗНАЧЕНИЕ:
Предназначен для промежуточного крепления несущей жилы СИП-2 к «тросовым» креплениям при подвеске СИП в системе уличного освещения, где отсутствуют опоры. В этом случае светильники подвешиваются на «тросовых» креплениях, устанавливаемых поперёк улиц.
Изготавливается по ТУ 3449-005-52819896-2010.

Наименование	Номинальное сечение несущей жилы, мм²	Разрушающая нагрузка, кН, не менее	Масса, кг, не более	Кол-во в упаковке, шт.
ES T1500	16–120	12,0	0,54	50

Codul licitaţiei: 31/14/24 Conectori și accesorii pentru liniile electrice aeriene izolate de joasă tensiune LEA 0,4kV

Fisa Tehnica a Ofertei

Producator:	**ООО «МЗВА-ЧЭМЗ»**
Centru de producere/Adresa:	**Россия, 606540, Нижегородская область, г. Чкаловск, ул. Пушкина, д. 46**
Refirinta articolului:	**Комплект анкерной подвески для проводов абоненских ответвлений (PA 2x10-35M + CA 2000.1)**

Articolul

Denumirea RED-Nord:	**Clemă de întindere 2x35(clemă de ancorare +suport compoziție aluminiu)**	
	solicitate	**ofertate**
Normativ	**EN 50483-2**	EN 50483-2 : 2009 (ГОСТ Р 51177-2017)

	u.m.	solicitate	ofertate
Caracteristici Constructive			
- Material carcasa	-	Aliaj din aluminiu rezistent la efecte de oxidare	DA (АД 35 ГОСТ 8617-81)
- Material bulon și piuliță de strângere	-	Oțel galvanizat la cald	DA (оцинкованная сталь)
- Materiale plastice	-	Plastic rezistent la temperaturi onalte și joase și iradiere ultravioletă	DA (Полиамид 6)
- Material cablu de prindere a clemei	-	Oțel inoxidabil	DA (Сталь корозостойкая)
Caracteristicile conductorului pentru ancorare			
- Tipul conductorului		Circular compact	Circular compact (Гост 31946-2012)
- Diametrul conductorului cu izolaţie	mm	7-10,2	7-10,3
- Secțiunea transversală a conductorului	mm²	16-35	10-35
- Cantitatea conductoarelor		2	2
Caracteristici electrice			
- Tensiunea nominală	kV	0,6/1	pina la 1 kV
- Tensiunea cea mai ridicată pentru material	kV	1,2	1,2
- Frecvenţa	Hz	50	50
- Tensiunea suportată, în aer, la frecvenţă industrială, (1min)	kV	4	4
- Tensiunea suportată, în apă, la frecvenţă industrială, (1min)	kV	4	4
Caracteristici dimensionale			
- Forţa minimă de rupere a clemei de ancorare	daN	≥700	700
- Masa aproximativă a clemei de ancorare	kg	De indicat	0,33
Certificări			
- A sistemului de calitate	-	ISO 9001:2008	ISO 9001:2015
- A produsului	-	-	РОСС.RU.НВ29.Н00396/21 № 0608816 от 17.02.2021 по 16.02.2024
- Medio-ambientale	-	ISO 14001-2004	ISO 14001-2016
- Altele	-	-	ISO 45001-2020
Durata livrării			
- Asistenţă tehnică în termen	-	<24ore	pina la 24 ore
- Furnizare urgentă în termen	-	<24ore	pina la 24 ore
Garanţie			
- Furnizorul garantează toate materialele și utilajul contra defectelor de proiect şi de material pentru un termen	-	≥24 luni	≥24 luni

Excepţii / Observaţii referitor la specificaţie

Codul licitaţiei: 31/14/24 Conectori şi accesorii pentru liniile electrice aeriene izolate de joasă tensiune LEA 0,4kV

Fisa Tehnica a Ofertei

Producator:	**ООО «МЗВА-ЧЭМЗ»**
Centru de producere/Adresa:	**Россия, 606540, Нижегородская область, г. Чкаловск, ул. Пушкина, д. 46**
Refirinta articolului:	**Анкерный кронштэйн СА 2000.1**

Articolul

Denumirea RED-Nord:	**Suport p/u clemă de întindere 2x35**	
	solicitate	**ofertate**
Normativ	**EN 50483-2**	EN 50483-2 : 2009 (ГОСТ)

	u.m.	solicitate	ofertate
Caracteristici Constructive			
- Material	-	Plastic rezistent la temperaturi onalte și joase și iradiere ultravioletă	DA (АД 35 ГОСТ 8617-81)
Caracteristici electrice			
- Tensiunea nominală	kV	0,6/1	pina la 1 kV
- Tensiunea cea mai ridicată pentru material	kV	1,2	1,2
- Frecvenţa	Hz	50	50
- Tensiunea suportată, în aer, la frecvenţă industrială, (1min)	kV	4	4
- Tensiunea suportată, în apă, la frecvenţă industrială, (1min)	kV	4	4
Caracteristici dimensionale			
- Forţa minimă de rupere a clemei de ancorare	daN	≥700	22kN (2200кг)
- Masa aproximativă a clemei de ancorare	kg	De indicat	0,17
- Fixarea	-	Cu buloane sau bandă metalică	Cu buloane sau bandă metalică (спец. болты или лента F20)
Certificări			
- A sistemului de calitate	-	ISO 9001:2008	ISO 9001:2015
- A produsului	-	-	РОСС.RU.НВ29.Н00396/21 № 0608816 от 17.02.2021 по 16.02.2024
- Medio-ambientale	-	ISO 14001-2004	ISO 14001-2016
- Altele	-	-	ISO 45001-2020
Durata livrării			
- Asistenţă tehnică în termen	-	<24ore	pina la 24 ore
- Furnizare urgentă în termen	-	<24ore	pina la 24 ore
Garanţie			
- Furnizorul garantează toate materialele şi utilajul contra defectelor de proiect şi de material pentru un termen	-	≥24 luni	≥24 luni

Excepţii / Observaţii referitor la specificaţie

КОМПЛЕКТЫ АНКЕРНОЙ ПОДВЕСКИ EA 1000, EA 1500, EA 2200 (ДЛЯ СИП С ИЗОЛИРОВАННОЙ НЕСУЩЕЙ НЕЙТРАЛЬЮ (СИП-2)

© конструкция защищена патентом

НАЗНАЧЕНИЕ:

Предназначены для анкерного крепления изолированной несущей жилы СИП-2 на концевых, угловых и ответвительных опорах. Крепление к опорам осуществляется болтами или монтажной лентой F 20.
Анкерные зажимы могут поставляться в вариантах с литым корпусом или с корпусом из экструдированного профиля. Модификация «N» оснащена тросом из нержавеющей стали.
Изготавливаются по ТУ 3449-005-52819896-2010.

ES 1500

Наименование	Номинальное сечение несущей жилы, мм²	Разрушающая нагрузка, кН, не менее	Масса, кг, не более	Кол-во в упаковке, шт.
EA 1000 EA 1000N	25–35	10,0	0,36	25
EA 1500 EA 1500N	35–70	15,0	0,56	25
EA 2200 EA 2200N	70–120	20,0	0,56	25

АНКЕРНЫЙ КРОНШТЕЙН CAT 1500 (ДЛЯ УСТАНОВКИ НА ТРОСЕ)

НАЗНАЧЕНИЕ:

Предназначен для крепления одного или двух анкерных зажимов к «тросовым» креплениям при подвеске СИП в системе уличного освещения, где отсутствуют опоры. В этом случае светильники подвешиваются на «тросовых» креплениях, устанавливаемых поперёк улиц.
Изготавливается по ТУ 3449-005-52819896-2010.

ПРИМЕНЕНИЕ АНКЕРНОГО КРОНШТЕЙНА CAT 1500 ВМЕСТЕ С АНКЕРНЫМИ ЗАЖИМАМИ PA 1500

Наименование	Разрушающая нагрузка, кН, не менее	Масса, кг, не более	Кол-во в упаковке, шт.
CAT 1500	15,0	0,511	40

АНКЕРНЫЙ ЗАЖИМ PA 4X10-35 (ДЛЯ СИП БЕЗ НЕСУЩЕЙ НЕЙТРАЛИ (СИП-4)

НАЗНАЧЕНИЕ:

Предназначены для анкерного крепления 2-х или 4-х жил СИП-4. Имеет усиленную конструкцию. Для однофазного или трехфазного вводов может применяться на пролетах более 40 м. Обеспечивает возможность крепления на крюк и в кольцо (тяга для крепления съёмная).
Изготавливаются по ТУ 3449-006-52819896-2010.

PA 4X10-35

PA 4X10-35M

Наименование	Номинальное сечение жил, мм²	Разрушающая нагрузка, кН, не менее	Момент затяжки болта, Нм	Масса, кг, не более	Кол-во в упаковке, шт.
PA 4x10-35	2x10–4x35	8,0	-	0,12	80
PA 4x10-35M	2x10–4x35	8,0	22	0,12	80

АНКЕРНЫЕ КРОНШТЕЙНЫ ТИПА СА 25

НАЗНАЧЕНИЕ:

Предназначены для крепления анкерных зажимов абонентских ответвлений СИП от магистрали к вводам. Изготавливаются из атмосферостойкого пластика (СА 25 и СА 25.1) или алюминиевого сплава (СА 25М и СА 25.1М). Способ крепления СА 25 и СА 25.1 - монтажной лентой или болтом (ø14-16 мм) или 4 шурупами (ø5 мм). СА 25М и СА 25.1М - монтажной лентой или болтом (ø14-16 мм).

Изготавливаются по ТУ 3449-008-52819896-2010.

СА 25

СА 25.1

СА 25М

СА 25.1М

Наименование	Разрушающая нагрузка, кН, не менее	Масса, кг, не более	Кол-во в упаковке, шт.
СА 25	2,0	0,015	250
СА 25.1			
СА 25М	4,0	0,032	500
СА 25.1М			

АНКЕРНЫЕ КРОНШТЕЙНЫ ТИПА СА 2000©

НАЗНАЧЕНИЕ:

Предназначены для крепления одного или двух анкерных зажимов. К железобетонным, деревянным и стальным стойкам, а также к стенам зданий крепятся при помощи:

- СА 2000 – болта SB 16.219 или монтажной ленты F20;
- СА 2000.1- специальных болтов (при креплении к стене) или монтажной ленты F20;
- СА 2000.2 - специальных болтов (при креплении к стене), или монтажной ленты F20, или 4-х шурупов.

Изготавливаются по ТУ 3449-008-52819896-2010.

СА 2000

СА 2000.1

СА 2000.2

Кронштейн СА 2000 имеет дополнительные выступы на поверхности, прилегающие к опоре, которые увеличили угол захода монтажной ленты на кронштейн, что повышает прочность его крепления.

Наименование	Разрушающая нагрузка, кН, не менее	Масса, кг, не более	Кол-во в упаковке, шт.
СА 2000	22,0	0,17	50
СА 2000.1		0,16	
СА 2000.2		0,16	

АНКЕРНЫЕ КРОНШТЕЙНЫ ТИПА СА 600В, СА 600Т

НАЗНАЧЕНИЕ:

Предназначены для крепления анкерных зажимов при прокладке СИП по стенам зданий.

Кронштейн СА 600В имеет двухточечное крепление и предназначен для крепления одного анкерного зажима. Кронштейн СА 600Т имеет трёхточечное крепление и предназначен для крепления двух анкерных зажимов при изменении направления прокладки магистрали СИП.

Крепление кронштейнов к стене производится болтами через отверстия диаметром 16 мм.

Изготавливается по ТУ 3449-008-52819896-2010.

СА 600В

СА 600Т

Изготавливаются из алюминиевого профиля.

Наименование	Разрушающая нагрузка, кН, не менее	Масса, кг, не более	Кол-во в упаковке, шт.
СА 600В	3,75	0,1	40
СА 600Т	6,25	0,24	25

Codul licitaţiei: 31/14/24 Conectori și accesorii pentru liniile electrice aeriene izolate de joasă tensiune LEA 0,4kV

Fisa Tehnica a Ofertei

Producator:	**ООО «МЗВА-ЧЭМЗ»**
Centru de producere/Adresa:	**Россия, 606540, Нижегородская область, г. Чкаловск, ул. Пушкина, д. 46**
Refirinta articolului:	**Ответвительный прокалывающий герметичный зажим ОР-95 (16-150 мм2; 16-150 мм2)**

Articolul

Denumirea RED-Nord:	**Clemă de derivaţie p/u secţiune mai mare 70mm2**	
	solicitate	**ofertate**
Normativ	**EN 50483-4**	EN 50483-4 : 2009 (ГОСТ)

	u.m.	solicitate	ofertate
Caracteristici Constructive			
- Material carcasa	-	Plastic rezistent la temperatură și raze UV	DA (Полиамид 6)
- Material dinţi	-	Aliaj din aluminiu stanat rezistent la efecte de oxidare	DA (АД 35 ГОСТ 8617-81)
- Materialul piuliţei de strângere	-	Aliaj din aliminiu	DA (АД 35 Т1 ГОСТ 22233-2001)
- Tipul piuliţei de strângere	-	Hexagonal de 13mm	DA (S 13 mm)
- Materialu bulon și piuliță	-	Oțel inoxidabil	DA (Oțel inoxidabil)
- Rezistenţă la pătrunderea apei	-	Ermetic	DA (Ermetic)
Caracteristicile cablului pentru conectare			
- Material/Secţiunea conductorului principal	-/mm²	Al/25-150	Al/16-150
- Material/Secţiunea conductorului secundar	'-/mm²	Al/25-95	Al/16-150
- Tipul conductorului	-	Circular compact	Circular compact (Гост 31946-2012)
- Diametrul conductorului principal cu izolaţie	mm	De indicat	7,20-17,90
- Diametrul conductorului secundar cu izolaţie	mm	De indicat	7,20-17,90
Caracteristici electrice			
- Tensiunea nominală	kV	0,6/1	pina la 1 kV
- Tensiunea cea mai ridicată pentru material	kV	1,2	1,2
- Frecvenţa	Hz	50	50
- Tensiunea suportată, în aer, la frecvenţă industrială, (1min)	kV	6	6
- Tensiunea suportată, în apă, la frecvenţă industrială, (1min)	kV	6	6
Caracteristici dimensionale			
- Masa aproximativă a clemei de ancorare	kg	De indicat	0,14
Certificări			
- A sistemului de calitate	-	ISO 9001:2008	ISO 9001:2015
- A produsului	-	-	РОСС.RU.HB29.H00396/21 № 0608816 от 17.02.2021 по 16.02.2024
- Medio-ambientale	-	ISO 14001-2004	ISO 14001-2016
- Altele	-	-	ISO 45001-2020
Durata livrării			
- Asistenţă tehnică în termen	-	<24ore	pina la 24 ore
- Furnizare urgentă în termen	-	<24ore	pina la 24 ore
Garanţie			
- Furnizorul garantează toate materialele şi utilajul contra defectelor de proiect şi de material pentru un termen	-	≥24 luni	≥24 luni

Excepţii / Observaţii referitor la specificaţie

Codul licitaţiei: 31/14/24 Conectori şi accesorii pentru liniile electrice aeriene izolate de joasă tensiune LEA 0,4kV

Fisa Tehnica a Ofertei

Producator:	**ООО «МЗВА-ЧЭМЗ»**
Centru de producere/Adresa:	**Россия, 606540, Нижегородская область, г. Чкаловск, ул. Пушкина, д. 46**
Refirinta articolului:	**Ответвительный прокалывающий герметичный зажим ОР-645М (16-150 мм2; 4-50 мм2)**

Articolul

Denumirea RED-Nord:	**Clemă de derivaţie p/u secţiune 70mm2**	
	solicitate	**ofertate**
Normativ	**EN 50483-4**	EN 50483-4 : 2009 (ГОСТ Р 51177-2017)

	u.m.	solicitate	ofertate
Caracteristici Constructive			
- Material carcasa	-	Plastic rezistent la temperatură şi raze UV	DA (Полиамид 6)
- Material dinţi	-	Aliaj din aluminiu stanat rezistent la efecte de oxidare	DA (АД 35 ГОСТ 8617-81)
- Materialul piuliţei de strângere	-	Aliaj din aliminiu	DA (АД 35 Т1 ГОСТ 22233-2001)
- Tipul piuliţei de strângere	-	Hexagonal de 13mm	DA (S 13 mm)
- Materialu bulon și piuliță	-	Oțel inoxidabil	DA (Oțel inoxidabil)
- Rezistenţă la pătrunderea apei	-	Ermetic	DA (Ermetic)
Caracteristicile cablului pentru conectare			
- Material/Secţiunea conductorului principal	-/mm²	AL/16-70	Al/16-150
- Material/Secţiunea conductorului secundar	'-/mm²	AL/6-35	Al/'4-50
- Tipul conductorului	-	Circular compact	Circular compact (Гост 31946-2012)
- Diametrul conductorului principal cu izolaţie	mm	De indicat	7,2-17,9
- Diametrul conductorului secundar cu izolaţie	mm	De indicat	2,25-11,35
Caracteristici electrice			
- Tensiunea nominală	kV	0,6/1	pina la 1 kV
- Tensiunea cea mai ridicată pentru material	kV	1,2	1,2
- Frecvenţa	Hz	50	50
- Tensiunea suportată, în aer, la frecvenţă industrială, (1min)	kV	6	6
- Tensiunea suportată, în apă, la frecvenţă industrială, (1min)	kV	6	6
Caracteristici dimensionale			
- Masa aproximativă a clemei de ancorare	kg	De indicat	0,11
Certificări			
- A sistemului de calitate	-	ISO 9001:2008	ISO 9001:2015
- A produsului	-	-	РОСС.RU.НВ29.Н00396/21 № 0608816 от 17.02.2021 по 16.02.2024
- Medio-ambientale	-	ISO 14001-2004	ISO 14001-2016
- Altele	-	-	ISO 45001-2020
Durata livrării			
- Asistenţă tehnică în termen	-	<24ore	pina la 24 ore
- Furnizare urgentă în termen	-	<24ore	pina la 24 ore
Garanţie			
- Furnizorul garantează toate materialele şi utilajul contra defectelor de proiect şi de material pentru un termen	-	≥24 luni	≥24 luni

Excepţii / Observaţii referitor la specificaţie

ОТВЕТВИТЕЛЬНЫЕ ПРОКАЛЫВАЮЩИЕ ГЕРМЕТИЧНЫЕ ЗАЖИМЫ ТИПА ОР

НАЗНАЧЕНИЕ:

Предназначены для электрического соединения нулевой и токопроводящих жил СИП при ответвлениях от магистрали (медных или алюминиевых). Обеспечивают надежный электрический контакт. Температура монтажа до -20 °С. Момент срыва головки болта соответствует эквивалентному усилию, необходимому для создания электрического контакта проводов (магистрали, абонентского ответвления, освещения). На прокалывающие элементы нанесена контактная смазка. Зажимы легко устанавливаются на провод, отсутствуют выпадающие компоненты. Болт изолирован от контактных деталей зажима. Возможность фиксации нижней части зажимов ключом S 15 (ОР 6, ОР 616), S 19 (ОР 645, ОР 95) облегчает затяжку болтов.
Изготавливаются по ТУ 3449-004-52819896-2010.

Испытания зажимов на электрическую прочность и герметичность проводятся с полным погружением в воду напряжением 6 кВ в течение 1 мин.

Наименование	Номинальное сечение жил, мм²		Размер головки под ключ, мм	Масса, кг, не более	Кол-во в упаковке, шт.
	Магистрали	Ответвления			
ОР 6 (ОР 6М)*	6–150	1,5–10	10	0,09	200
ОР 616 (ОР 616М)*	6–150	1,5–16		0,05	200
ОР 645 (ОР 645М)*	16–150	4–50	13	0,11	100
ОР 95 (ОР 95М)*	16–150	16–150		0,14	60

* - Зажимы модификации «М» имеют металлические срывные головки.

ЗАЖИМЫ ПЕРЕХОДНЫЕ ПРОКАЛЫВАЮЩИЕ ДЛЯ ЭЛЕКТРИЧЕСКОГО СОЕДИНЕНИЯ СИП И НЕИЗОЛИРОВАННЫХ ПРОВОДОВ ТИПА ОН И ЗПВ

НАЗНАЧЕНИЕ:

Предназначены для электрического соединения СИП и неизолированных проводов ВЛ. Контакт с жилой СИП обеспечивается прокалыванием изоляции. Контроль усилия затяжки болтов осуществляется срывной головкой.
Изготавливаются по ТУ 3449-004-52819896-2010.

Наименование	Номинальное сечение неизолированного провода, из меди или алюминия, мм²	Номинальное сечение жилы СИП, мм²	Размер головки под ключ, мм	Масса, кг, не более	Кол-во в упаковке, шт.
ОН 640 (ОН 640М)*	16-120	4-50	13	0,11	100
ЗПВ (ЗПВМ)*	16-120	16-150		0,14	60

* - Зажимы модификации «М» имеют металлические срывные головки.

КОМПЛЕКТ ЗАЗЕМЛЕНИЯ СК 200, СКОБА С 200

НАЗНАЧЕНИЕ:

Предназначен для замера напряжения, закорачивания и защитного заземления ВЛИ при выполнении работ на ВЛИ. Состоит из изолированной скобы С 200 и прокалывающего зажима ОР 645. Скобы С 200 подключаются к проводу СИП с помощью прокалывающих зажимов ОР 645. Устанавливается на токопроводящих и нулевой жилах на весь срок службы линии.
Изготавливаются по
ТУ 3449-004-52819896-2010.

СКОБА С 200

КОМПЛЕКТ СК 200

Изолированная скоба С 200 изготовлена из медного прутка, покрытого полимером, стойким к ультрафиолетовому излучению. Рабочая часть закрывается защитным колпачком.

Наименование	Номинальное сечение, жилы, мм²	Масса, г, не более
С 200	-	0,06
СК 200 (СК 200М)*	16-150	0,8

* - Зажимы модификации «М» имеют металлические срывные головки.

АДАПТЕР ИЗОЛИРОВАННЫЙ ДЛЯ ЗАКОРОТОК И ЗАЗЕМЛЕНИЙ ТИПА AIZZ

НАЗНАЧЕНИЕ:

Предназначены для замера напряжения, закорачивания или защитного заземления линии с использованием устройств для закорачивания типа UZK, устройств для заземления типа UZM или универсальных устройств для закорачивания и заземления UZMK при проведении работ на ВЛИ. Устанавливаются на токопроводящих и нулевых жилах СИП на весь срок службы линии (обычно в ее начале и в конце). Для доступа к бронзовому штекерному контакту с фиксатором снимается изолирующая заглушка. Штекерный контакт имеет отверстие для проверки отсутствия напряжения.
Для установки адаптера AIZZ на линии необходимо применение ответвительного прокалывающего зажима ОР 645 или ОР-645М.
Изготавливаются по
ТУ 3449-004-52819896-2010.

AIZZ

AIZZ 40

AIZZ 40-2

Адаптер AIZZ меет один штекер и предназначен для подключения устройств закорачивания UZK-5, UZK-6, UZK-7, UZMK-5, UZMK-6, UZMK-7, M5D, M6D, M7D.

Адаптер AIZZ 40 имеет один штекер и предназначен для подключения устройств закорачивания типа SE 41, UZK-5-41, UZK-6-41, UZK-7-41, а также UZMK-5-41, UZMK-6-41, UZMK-7-41.

Универсальный адаптер AIZZ 40-2 имеет два штекера и предназначен для подключения устройств закорачивания двух групп:

- устройства типа SE 41, UZK-5-41, UZK-6-41, UZK-7-41 UZMK-5-41, UZMK-6-41, UZMK-7-41;

- устройства типа UZK-5, UZK-6, UZK-7, UZMK-5, UZMK-6, UZMK-7, M5D, M6D, M7D.

Наименование	Масса, кг, не более	Кол-во в упаковке, шт.
AIZZ	0,09	100
AIZZ 40	0,08	100
AIZZ 40-2	0,17	50

МОНТАЖНАЯ ЛЕНТА F 20 И F 20 PREMIUM

НАЗНАЧЕНИЕ:

Предназначены для крепления анкерных и подвесных кронштейнов на опорах связи, воздушных линий электропередачи различного класса напряжений, контактной сети железной дороги, элементах зданий и сооружений. Изготовлена из нержавеющей стали с обработанной кромкой. На поверхность ленты нанесена ее маркировка. Усилие на разрыв не менее 10,0 кН. Фиксация ленты на опоре осуществляется при помощи скрепы С20 или бугеля В 200. Упаковка ленты: F 20 Premium - пластиковая кассета, F 20 - картонная упаковка.
Изготавливаются по
ТУ 3449-008-52819896-2010.

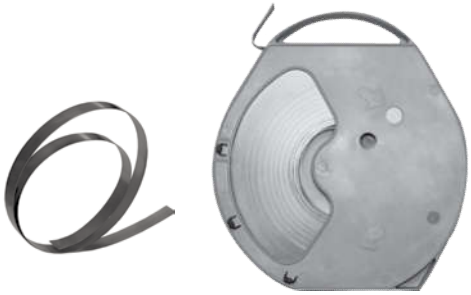

F 20 PREMIUM

F 20

Наименование	Размеры, мм	Упаковка	Масса, кг/упаковка, не более
F 20 Premium	20x0,7(0,8)	1 рулон – 50 м	6,25
F 20			6,1

СКРЕПА С 20, БУГЕЛЬ В 200 ДЛЯ МОНТАЖНОЙ ЛЕНТЫ

НАЗНАЧЕНИЕ:

Предназначены для фиксации монтажной ленты F 20. Изготавливаются из нержавеющей стали. Бугель В 200 рекомендуется применять для фиксации монтажной ленты при креплении анкерных кронштейнов и узлов крепления.
Изготавливаются по
ТУ 3449-008-52819896-2010.

С 20

В 200

Наименование	Разрушающая нагрузка, кН, не менее	Масса, г, не более	Количество в упаковке, шт.
С 20	8,5	10	100
В 200	10,0	20	

ХОМУТ HF 207, КОМПЛЕКТЫ КРЕПЛЕНИЯ HF207+CA25.1, HF207+CA25.1M

НАЗНАЧЕНИЕ:

Предназначены для анкерных кронштейнов абонентских ответвлений без применения специального инструмента, используемого для монтажа ленты F20.
Изготавливаются по
ТУ 3449-008-52819896-2010.

HF 207

HF 207 + CA25.1

HF 207 + CA25.1M

Наименование	Разрушающая нагрузка, кН, не менее	Масса, кг, не более	Количество в упаковке, шт.
HF 207	10,0	0,25	50
HF 207+CA25.1	3,5/10,0	0,27	
HF 207+CA25.1M	3,5/10,0	0,28	

ГЕРМЕТИЧНЫЕ ИЗОЛИРОВАННЫЕ СОЕДИНИТЕЛЬНЫЕ ПРЕССУЕМЫЕ ГИЛЬЗЫ ТИПА MJPT (ДЛЯ ТОКОПРОВОДЯЩИХ ЖИЛ СИП-2)

НАЗНАЧЕНИЕ:

Предназначены для соединения в пролетах изолированных фазных жил СИП-2. Жилы со снятой изоляцией вводятся в гильзу до перегородки и прессуются по разметке матрицами Е140, Е173, Е215 через изоляцию гильзы. Электрический контакт обеспечивается опрессовкой, а герметичность – эластомерным уплотнением. Прочность заделки – 60% от разрывного усилия жилы. Имеют изолированный корпус. Заполнены контактной смазкой.
Изготавливаются по
ТУ 3449-007-52819896-2010.

Наименование	Номинальное сечение жилы, мм²	Цвет кольца	Длина, мм	Матрица опрессования	Масса, г, не более	Кол-во шт. в упаковке, шт.
MJPT-16	16	Голубой	100	E140	55	10
MJPT-25	25	Оранжевый	100	E140	50	10
MJPT-35	35	Красный	100	E173	50	10
MJPT-50	50	Желтый	100	E173	50	10
MJPT-70	70	Белый	100	E173	45	10
MJPT-95	95	Серый	100	E173	40	10
MJPT-120	120	Розовый	100	E215	85	10
MJPT-150	150	Фиолетовый	100	E215	80	10

ГЕРМЕТИЧНЫЕ ИЗОЛИРОВАННЫЕ СОЕДИНИТЕЛЬНЫЕ ПРЕССУЕМЫЕ ГИЛЬЗЫ ТИПА MJPT (ДЛЯ ТОКОПРОВОДЯЩИХ ЖИЛ СИП-2 ДЛЯ НЕРАВНЫХ СЕЧЕНИЙ)

НАЗНАЧЕНИЕ:

Предназначены для соединения в пролетах изолированных фазных жил СИП-2 неравных сечений. Жилы со снятой изоляцией вводятся в гильзу до перегородки и прессуются по разметке матрицами Е173, Е215 через изоляцию гильзы. Электрический контакт обеспечивается опрессовкой, а герметичность – эластомерным уплотнением. Прочность заделки – 60% от разрывного усилия жилы меньшего сечения. Имеют изолированный корпус. Заполнены контактной смазкой.
Изготавливаются по
ТУ 3449-007-52819896-2010.

Наименование	Номинальное сечение, мм² жила 1/ жила 2	Цвет кольца жила 1/ жила 2	Длина, мм	Матрица опрессования	Масса, г, не более	Кол-во шт. в упаковке, шт.
MJPT-70.50	70/50	Бел./Жёлт.	100	Е 173	45	10
MJPT-95.50	95/50	Сер./Жёлт.			40	
MJPT-95.70	95/70	Сер./Бел.				

ГЕРМЕТИЧНЫЕ ИЗОЛИРОВАННЫЕ СОЕДИНИТЕЛЬНЫЕ ПРЕССУЕМЫЕ ГИЛЬЗЫ ТИПА MJPT-N (ДЛЯ ИЗОЛИРОВАННОЙ НУЛЕВОЙ НЕСУЩЕЙ ЖИЛЫ СИП-2 И ВСЕХ ЖИЛ СИП-4)

НАЗНАЧЕНИЕ:

Предназначены для соединения в пролетах изолированной нулевой несущей жилы СИП-2 и любых жил СИП-4. Жилы со снятой изоляцией вводятся в гильзу до перегородки и прессуются по разметке матрицами Е173, Е215 через изоляцию гильзы. Электрический контакт обеспечивается опрессовкой, а герметичность – эластомерным уплотнением. Прочность заделки 95% от разрывного усилия жилы. Имеют изолированный корпус. Заполнены контактной смазкой. Изготавливаются по ТУ 3449-007-52819896-2010.

Наименование	Номинальное сечение жилы, мм²	Цвет кольца	Длина, мм	Матрица опрес-сования	Масса, г, не более	Кол-во в упаковке, шт.
MJPT-25N	25	Оранжевый	170	E173	90	10
MJPT-35N	35	Красный	170	E173	85	10
MJPT-50N	50	Жёлтый	170	E173	80	10
MJPT-54,6N	54,6	Черный	170	E173	80	10
MJPT-70N	70	Белый	170	E173	80	10
MJPT-95N	95	Серый	170	E173	75	10
MJPT-120N	120	Розовый	180	E215	70	10
MJPT-150N	150	Фиолетовый	180	E215	70	10

ГЕРМЕТИЧНЫЕ ИЗОЛИРОВАННЫЕ СОЕДИНИТЕЛЬНЫЕ ПРЕССУЕМЫЕ ГИЛЬЗЫ ТИПА MJPT-N (ДЛЯ ИЗОЛИРОВАННОЙ НУЛЕВОЙ НЕСУЩЕЙ ЖИЛЫ СИП-2 И ВСЕХ ЖИЛ СИП-4 ДЛЯ НЕРАВНЫХ СЕЧЕНИЙ)

НАЗНАЧЕНИЕ:

Предназначены для соединения в пролетах изолированных нулевых несущих жил СИП-2 и любых жил СИП-4 неравных сечений. Жилы со снятой изоляцией вводятся в гильзу до перегородки и прессуются по разметке матрицами Е173 через изоляцию гильзы.

Электрический контакт обеспечивается опрессовкой, а герметичность – эластомерным уплотнением. Прочность заделки – 95% от разрывного усилия жилы меньшего сечения. Имеют изолированный корпус. Заполнены контактной смазкой.

Изготавливаются по ТУ 3449-007-52819896-2010.

Наименование	Номинальное сечение, мм² жила 1/ жила 2	Цвет кольца жила 1/ жила 2	Длина, мм	Матрица опрес-сования	Масса, г, не более	Кол-во шт. в упаковке, шт.
MJPT-50.35N	50/35	Жёлт./Крас.	170	E173	82	10
MJPT-70.50N	70/50	Бел./Жёлт.			80	
MJPT-70.54,6N	70/54,6	Бел./Чёрн.				
MJPT-95.70N	95/70	Сер./Бел.			77	

ЗАЖИМЫ СОЕДИНИТЕЛЬНЫЕ ПЛАШЕЧНЫЕ ТИПА ПС

НАЗНАЧЕНИЕ:
Предназначены для стальных проводов и канатов при выполнении заземления молниезащитных тросов воздушных линий электропередачи 0,4–110 кВ.
Изготавливаются по
ТУ 3449-001-52819896-2010.

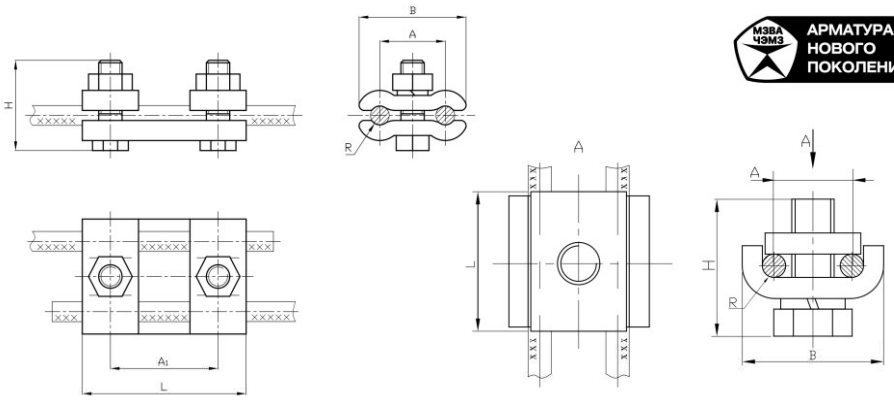

ПС ПС-А

Наименование	Диапазон диаметров канатов по ГОСТ 3062-80, ГОСТ 3063-80, ГОСТ 3064-80 и стальных проводов марок ПС, мм	Размеры, мм						Масса, кг, не более
		A	A_1	B	L	H	R	
ПС-1-1	5,5 – 8,6	27	46	40	70	36	4	0,17
ПС-2-1	9,1 – 12,0	37	46	58	70	42	9	0,25
ПС-3-1	12,5 – 14,0	37	46	58	70	42	9	0,3
ПС-1-1А	5,5 – 8,6	30	-	41	32	47	4,5	0,15
ПС-2-1А	9,1 – 12,0	25,5	-	46	32	47	6	0,22
ПС-3-1А	12,5 – 14,0	28	-	51	42	48	7	0,35

ЗАЖИМЫ СОЕДИНИТЕЛЬНЫЕ ПЛАШЕЧНЫЕ ЗАЖИМЫ ТИПА РС

НАЗНАЧЕНИЕ:
Предназначены для соединения неизолированных алюминиевых и стальных проводов диаметром от 5,6 мм до 18,0 мм (сечением 16 мм²-150 мм²).
Изготавливаются по
ТУ 3449-001-52819896-2010.

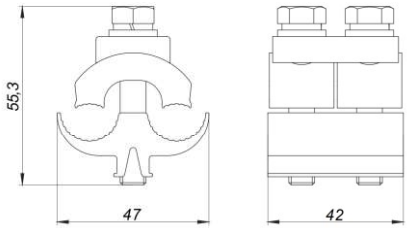

Наименование	Сечение провода магистрали, мм²	Сечение провода ответвления, мм²	Момент затяжки болтов, Нм	Масса, кг
РС 150	16-150	16-150	(22±1,5)	0,13

ПЛАШЕЧНЫЙ ЗАЖИМ CD-35

НАЗНАЧЕНИЕ:
Предназначен для соединения неизолированных проводников.
Материал: коррозиционно-стойкий алюминиевый сплав.
Изготавливается по
ТУ 3449-001-52819896-2017.

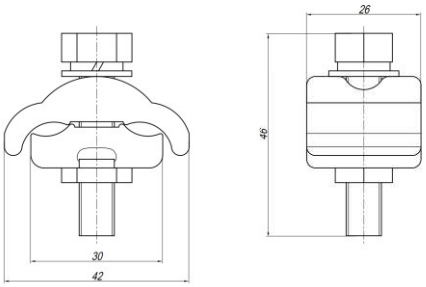

Наименование	Номинальное сечение проводника магистрали, мм²	Номинальное сечение проводника ответвления, мм²	Масса, кг, не более
CD-35	10–50	10–50	0,06