Persoană de contact
E-Mail
Telefon

Client

Persoană de contact
E-Mail
Telefon

Digitally signed by Comanac Ion
Date: 2024.08.09 12:12:43 EEST
Reason: MoldSign Signature
Location: Moldova

Date tehnice

Pompă submersibilă pentru apă murdară
Rexa MINI3-V04.09/M05-523/A-10M

Nr. proiect Proiect redenumit 2024-08-01 10:04:46.526

Denumirea proiectului
Loc de montaj
Nr. pozitie client

Data 01.08.2024

Caracteristici

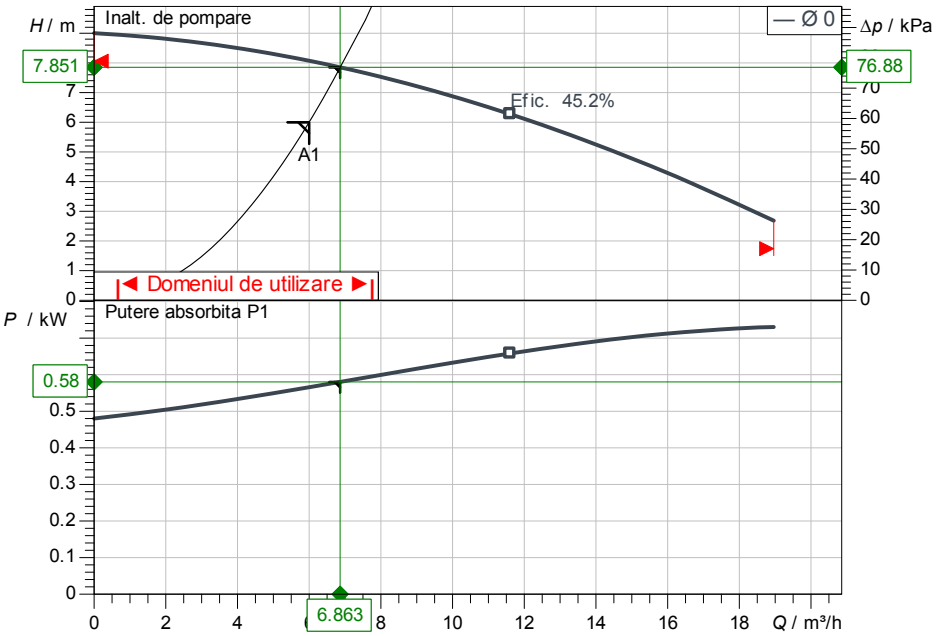

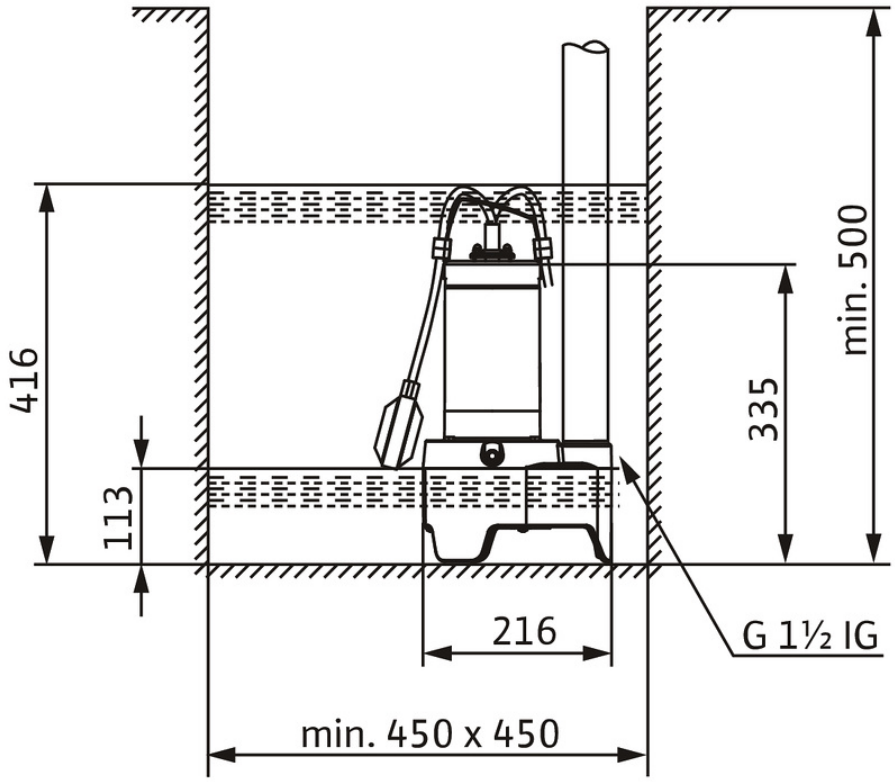

Datele cerute

Debit	6.00 m³/h
Inaltime de pompare	6.00 m
Fluidul vehiculat	Apă murdară 100 %
Temperatura fluidului pompat	20.00 °C
Densitate	998.19 kg/m³
Viscozitate cinematica	1.00 mm²/s

Date hidraulice (punct de lucru)

Debit	6.86 m³/h
Inaltime de pompare	7.85 m
Putere absorbita P1	0.5802 kW
Randament total	25.26 %

Date produs

Pompă submersibilă pentru apă murdară
Rexa MINI3-V04.09/M05-523/A-10M

Presiunea max. de lucru	100 kPa
Temperatura fluidului pompat	3 °C ... +40 °C
Adancimea max. de imersiune	7 m
Pasaj sferic liber	40 mm
Tip rotor	Rotor retras
Plutitor cu contacte electrice	Da

Date motor

Tip de motor	Motor submersibil – răc
Alimentare electrică	1~230 V / 50 Hz
Toleranţă admisibilă tensiune	+-10 %
Turatia nominala	2900 1/min
Puterea nominala P2	0.50 kW
Putere absorbita P1	0.73 kW
Curentul nominal	3.30 A
Tip de pornire	Direct online (DOL)
Grad de protectie	IP68
Tip de protecție la explozie	-
Protecția motorului	Bimetal
Clasă de izolație	F
Mod de funcționare (imersat)	S1
Mod de funcționare (în afara apei)	S3-20%

Cablu

Lungime cablu de alimentare	10 m
Tip cablu	H07RN-F
Sectiune cablu	3G1
Ștecher pentru rețeaua electrică	CEE7/7 (Schuko)
Tipuri cabluri de conectare	Detașabil

Dimensiuni racord

Racord conductă la aspirație	-, -/PN 10
Racord conductă pe refulare	G 1½, -/PN 10

Materiale

Carcasă pompă	EN-GJL-200
Rotor hidraulic	PK-GF30
Arbore	1.4301
Material etanșare pe partea pompei	BXPFF
Material etanșare pe partea motorului	NBR
Material etanșare	NBR
Material motor	1.4301

Informaţii privind comanda

Greutate aprox.	14 kg
Nr. articol	3094009